Sonniboy AUDI Q3, 2012-, 0078305ABC

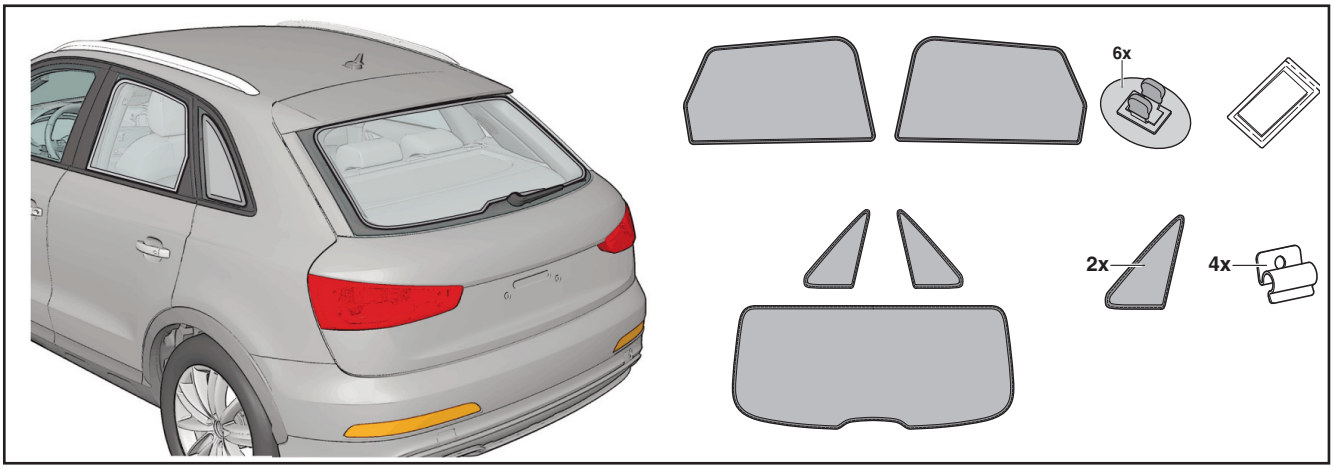

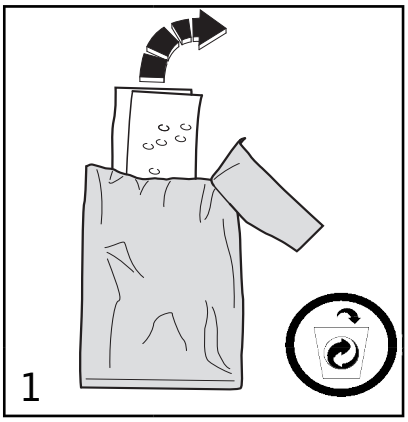

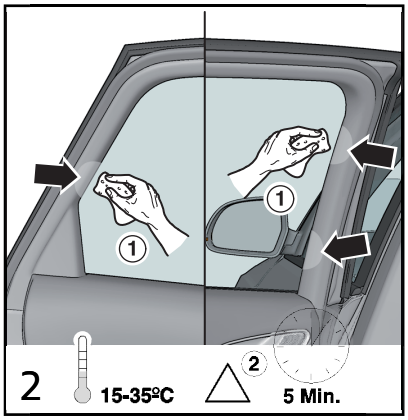

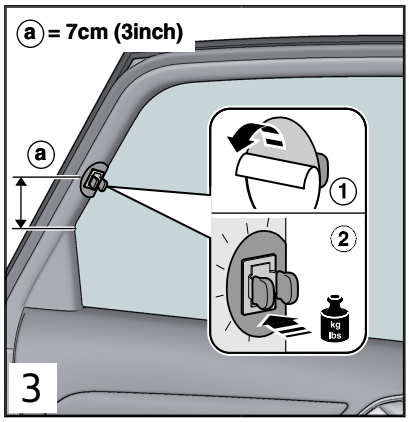

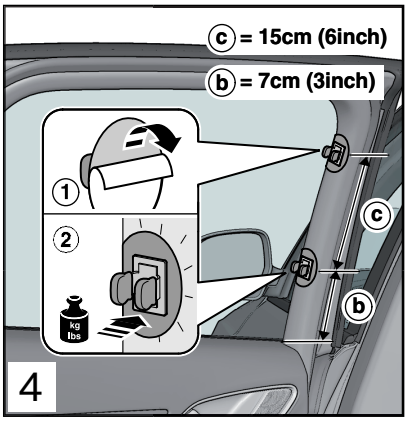

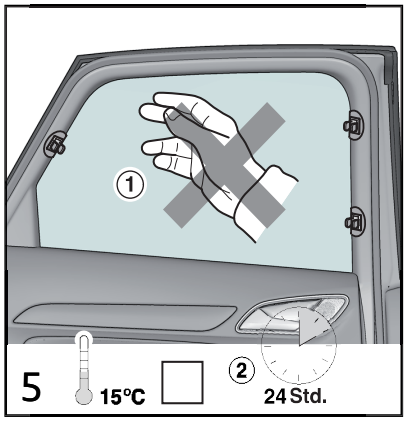

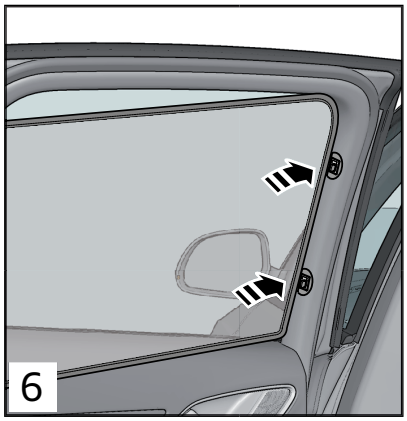

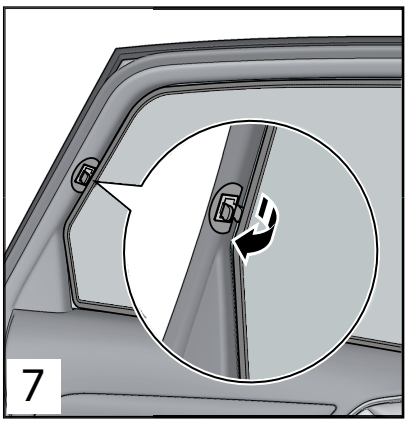

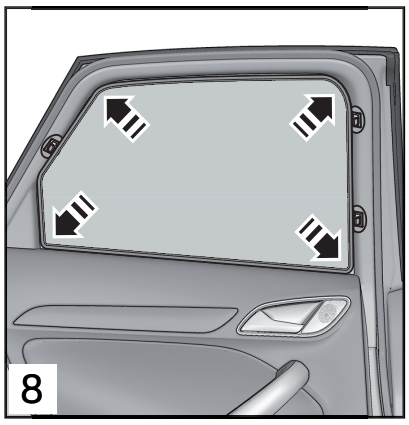

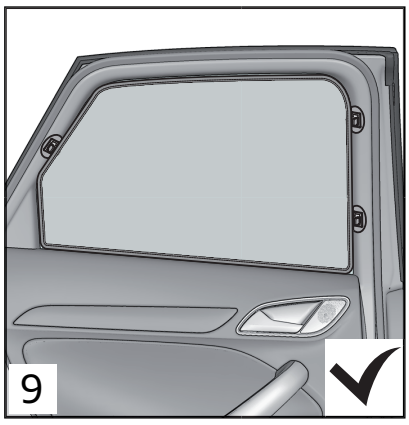

ClimAir PLAVA Kunststoffe GmbH · Am Spitzacker 20-22 · 61184 Karben · info@climair.de

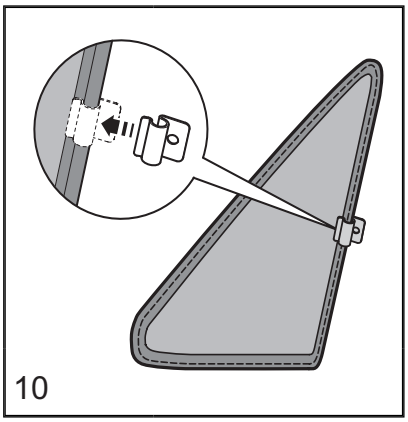
10

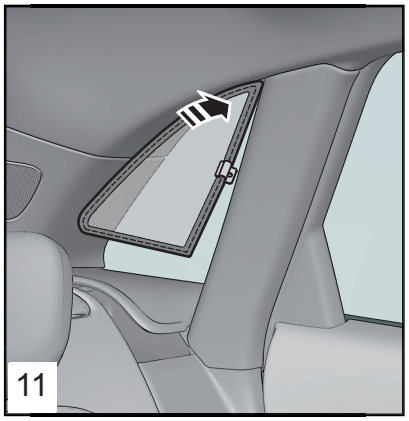
11

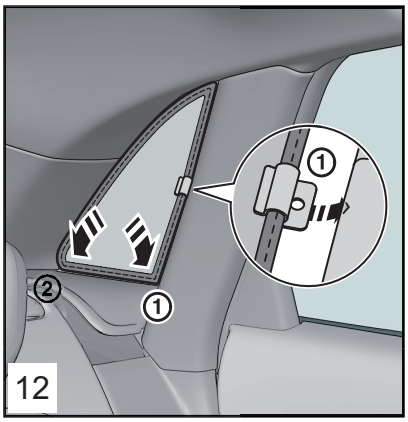
12
1
2
1

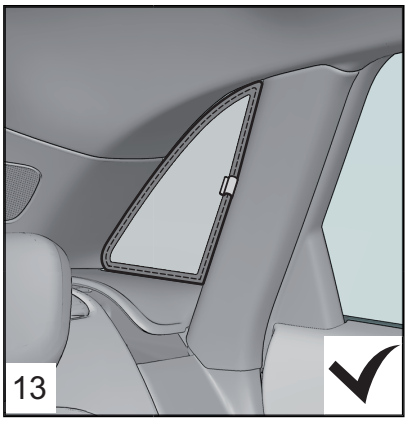
13

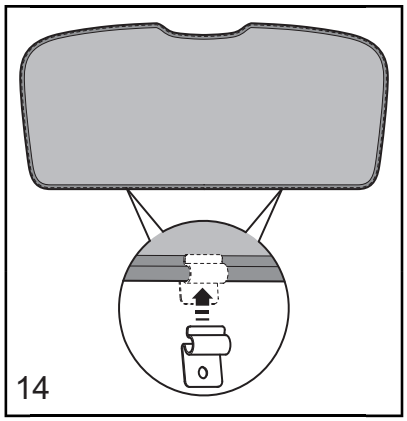
14

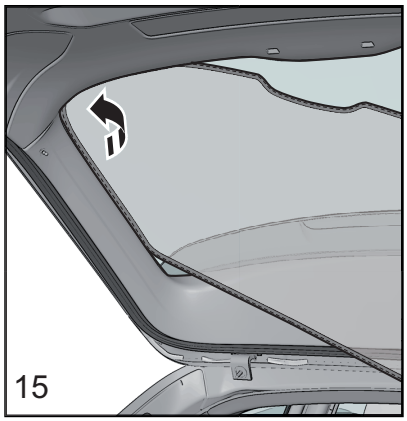
15

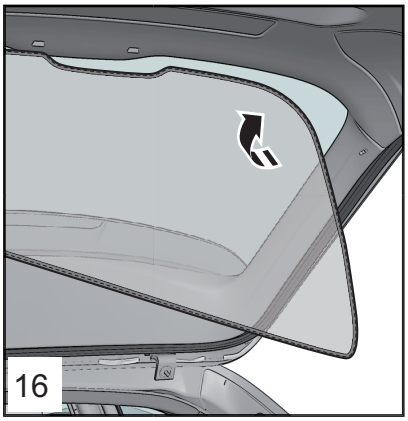
16

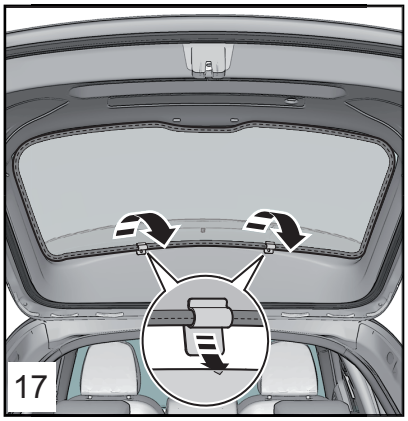
17

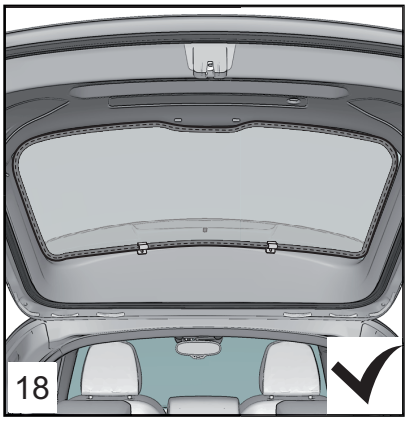
18